3.4 Требования к месту монтажа

3.4.1 Производите монтаж в месте, где планируется использовать прибор.

3.4.2 Размер помещения, где будет использоваться прибор, должен соответствовать схеме размещения стенда, представленной в разделе *4.2.2 Размещение*.

3.4.3 Поверхность пола в помещении, где будет использоваться стенд, должна быть ровной. Перепады по уровню не должны превышать величин, приведённых на рисунке 3.2.

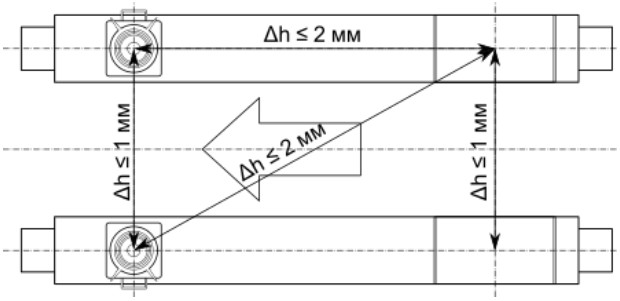

Рисунок 3.2 – Допустимые разницы уровня передних поворотных и задних платформ

3.4.4 Поверхность в помещении, где будет использоваться прибор, должна выдерживать нагрузку, создаваемую оборудованием, входящим в состав стенда.

3.4.5 Помещение, где будет использоваться прибор, должно быть сухим, чистым, хорошо освещённым, соответствовать следующим климатическим требованиям:

- Температура: от +10° до +35 °C;
- Атмосферное давление: от 84 до 106 кПа (от 630 до 795 мм рт. ст.);
- Влажность: от 20 % до 80% (при +25 °C).

3.4.6 В помещении, где будет использоваться прибор, должен быть доступ к источнику питания, соответствующему спецификации прибора: 220±10% В, 50±1 Гц.

3.4.7 Розетки в помещении, где будет располагаться прибор, должны быть подключены к электросети и иметь заземляющий контакт.

3.4.8 Расположение стоек подъёмника, другого оборудования, колонн помещения или других объектов не должно препятствовать доступу к колёсам и регулируемым узлам автомобиля.

3.4.9 Прибор устанавливается таким образом, чтобы монитор ПК был виден оператору, находящемуся как у любого из колёс, так и под автомобилем при его регулировке.

3.5 Проверка соответствия места монтажа

3.5.1 Перед монтажом стенда, убедитесь, что выбранное место соответствует правилам безопасности и проверьте минимально допустимые расстояния от стен или других предметов в соответствии со схемой в разделе *4.2.2 Размещение*.

3.5.2 Проверьте соответствие помещения, выбранного для размещения прибора, требованиям, перечисленным в разделе *3.4 Требования к месту монтажа* данной ИМ.

3.5.3 Проверить соответствие сети электропитания требованиям, представленным в разделе *3.4 Требования к месту монтажа*.

4 Монтаж и демонтаж

4.1 Инструменты, оборудование и материалы

Инструменты, рекомендуемые для монтажа:

– ключ 15 мм;
– отвёртка крестовая PH2.

4.2 Монтаж

4.2.1 Общие положения

4.2.1.1 Стационарная версия системы машинного зрения ТехноВектор включает пару напольных стоек с камерами.

4.2.1.2 Необходимо закрепить стойки на полу.

4.2.2 Размещение

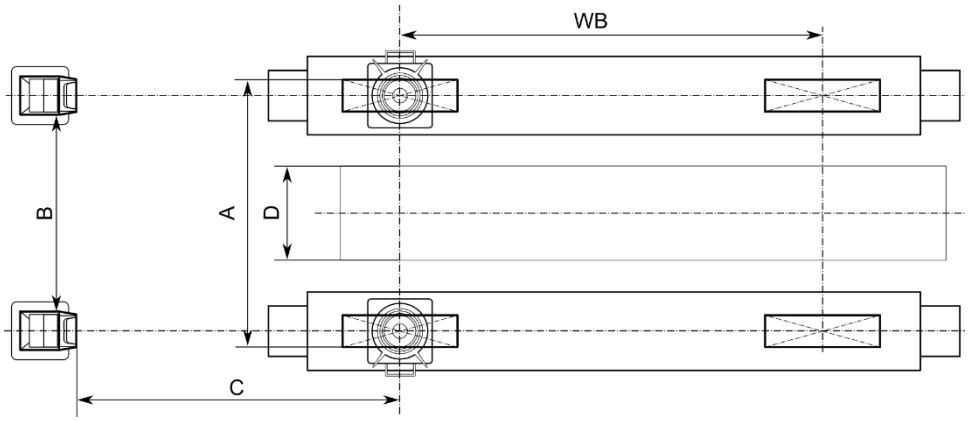

Рисунок 4.1 – Схема размещения прибора

A	Максимальная ширина колёсной базы	
B	Расстояние между стойками, мм	от 3000 до 4000*
C	Расстояние между объективом камер и центром передней поворотной платформы, мм	от 2600 до 3000
D	Ширина ремонтной ямы, мм	от 700 до 900
WB	Длина колёсной базы, м	от 4 до 11
H	Высота установки камер**, мм	от 1250 до 1350

* Для сквозного проезда рекомендуется выбрать большее расстояние

** Если в модификации прибора камеры в стойке расположены одна над другой, высота вычисляется как как расстояние от пола до объектива **нижней камеры**